仕 様

● SE タイプ

項目		型式	空冷式		
		RAX	37J-SE	55F-SE	75F-SE
処理空気量（50/60Hz）		m^3/min	6.1/6.5	8.4/9.8	11/13
入口空気温度範囲 / 出口空気露点		℃	5 ～ 80/ 圧力下 10		
使用流体 / 使用周囲温度範囲		℃	圧縮空気 / 2 ～ 45	圧縮空気 /2 ～ 40	
使用圧力範囲（ゲージ圧力）		MPa	0.2 ～ 0.98MPa		0.29～0.98
外形寸法	高さ	mm	1100		1276
	奥行	mm	990	1080	1260
	幅	mm	330	360	672
質量		kg	84	105	253
オートドレントラップ	型式		FD6	FD-5	AD-5
	排出口口径		φ 4	Rc1/4	Rc1/2
空気出入口接続口径			R11/2	11/2B 40A ユニオン	2B 50A ユニオン
電気特性	電源（50/60Hz）	V	三相 200/200,220		
	消費電力（50/60Hz）	kW	1.31/ 1.62,1.64	2.07/ 2.60,2.60	2.7/ 3.5,3.4
	電流（50/60Hz）	A	5.4/ 5.7,5.5	8.6/ 8.9,8.9	10.6/ 11.9,11.4
	電源容量	kVA	2.9	3.9	6.4
	しゃ断器容量	A	10	15	30
冷媒			R-410A	R-407C	
冷凍用圧縮機出力		kW	1.8	1.7	2.2

※処理空気条件は、入口空気圧力（ゲージ圧力）：0.69MPa、入口空気温度：55℃、出口空気露点：大気圧下ー 17℃、圧力下 10℃、周囲温度：32℃　※性能保証値については別途お問い合わせください。大型機種については代用負荷（低圧空気下での試験）にて性能確認を実施しています。※処理空気量は、空気圧縮機の吸い込み状態に換算した値です。（大気圧、32℃、75%）● RAX11J-SE ～ 55F-SE は遠隔端子（無電圧）を標準装備。RAX75F-SE：遠隔端子（無電圧）、運転信号端子（無電圧）、警報表示端子（無電圧）を標準装備。● RAX75F-SE はアイボルト（吊りボルト）付です。●二次熱交換器ステンレスパイプ仕様も対応致しますので、お問い合わせください。※上記以外の仕様も製作いたしますので、別途ご用命ください。

●各部寸法一覧表（A1/A2 共通）

型式	H	D	W	A	B 入口	B 出口	C	E
RAX3J-SE	510	540	180	(542)	113	83	420	300
RAX4J-SE		600	240	(537)	140		480	335
RAX6J-SE	600	660		(627)			542	416
RAX8J-SE	580	780		(608)	120		650	430
RAX11J-SE				(635)				
RAX15J-SE		870					740	
RAX22J-SE	900	960	300	(966)	165		825	444
RAX37J-SE	1100	990	330	(1165)			855	500
RAX55F-SE		1080	360	(1216)	180		940	460

型式	F	G	I	J	K	L	M
RAX3J-SE	120	(130)	205	274	96	225	10
RAX4J-SE	138		265	280	78	285	
RAX6J-SE	84			370	105		
RAX8J-SE	190			(320)	101	285	
RAX11J-SE		(129)		(340)			
RAX15J-SE	280			(370)	105		
RAX22J-SE	341	(145)	325	(516)	197	345	
RAX37J-SE	325		355	(701)	145	375	
RAX55F-SE	415	(152)	383	729	870	(403)	

外形寸法図（単位 :mm）

● RAX3J-SE/4J-SE/6J-SE/8J-SE（A1/A2共通）

(空冷式)

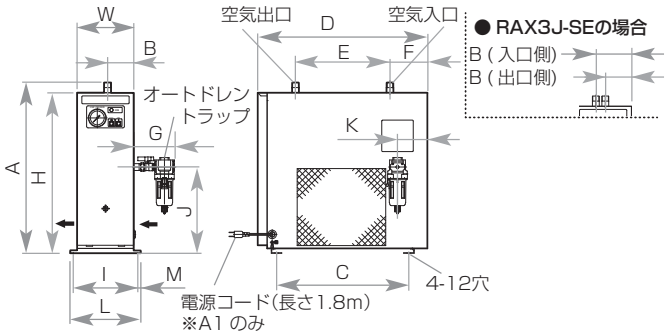

● RAX11J-SE/15J-SE/22J-SE/37J-SE

(空冷式)

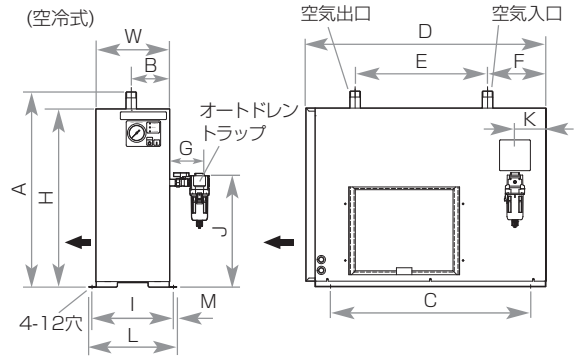

● RAX55F-SE

(空冷式)

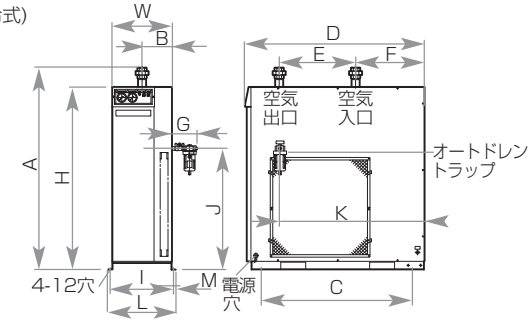

● RAX75F-SE
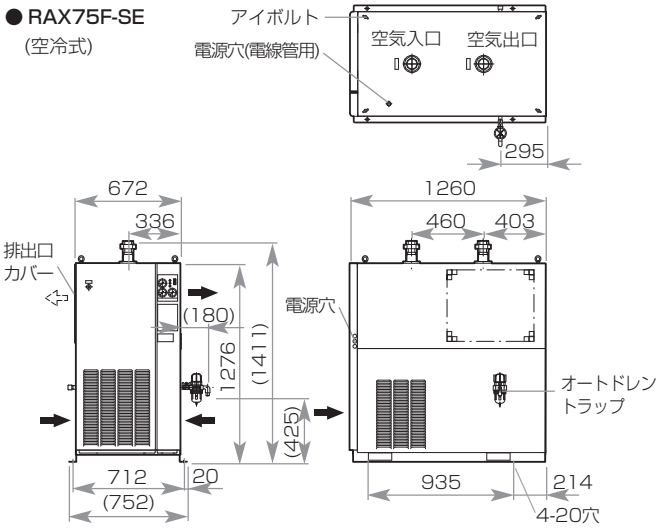
(空冷式)